OHM ELECTRIC INC.

保証書付取扱説明書

LED浴室灯

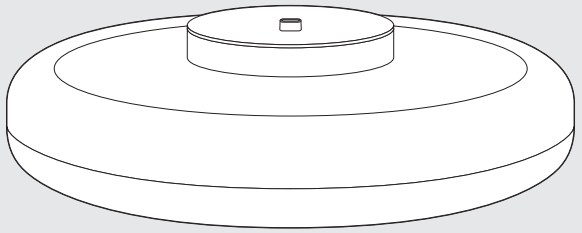

型番: LT-F5415KL（電球色）品番: 06-3909
LT-F5415KN（昼白色）　　06-3910

このたびは弊社製品をお買い上げいただき、まことにありがとうございます。

お客様へ
- ●施工には電気工事士の資格が必要です。必ず販売店や工事店にご依頼ください。
- ●ご使用前に本書をお読みのうえ、正しく安全にお使いください。
- ●本書は、ご使用時にいつでもお読みいただけるよう、大切に保管してください。

工事店様へ
- ●施工前に本書をよくお読みのうえ、正しく施工してください。

安全上のご注意　必ずお守りください

人への危害、財産への損害を未然に防ぐため、必ずお守りいただくことを説明しています。

誤った使いかたをしたときに生じる危害や損害の程度を区分して説明しています。

- ⚠警告「死亡したり、重傷を負うおそれがある内容」です。
- ⚠注意「傷害を負ったり、財産の損害が発生するおそれがある内容」です。

お守りいただく内容を、次の図記号で説明しています。下記は図記号の一例です。

- 禁止「してはいけない内容」です。
- 指示「実行しなければならない内容」です。

使用時のご注意

⚠警告

必ず守る

●異常を感じたら、すぐに電源を切る。
破損したり、煙が出ている、異臭がする、異常に熱いなど、異常状態のまま使用すると、火災・感電の原因になります。すぐに電源を切り、使用を中止してください。また、そのまま使用せず、販売店または弊社お客様相談室にご連絡ください。

禁止

●アルカリ系洗剤を使わない。
強度低下により破損したり、落下によるけがのおそれがあります。

分解禁止

●分解したり、改造したりしない。
火災や感電、故障の原因になります。

⚠注意

必ず守る

●お手入れの際は、電源を切る。
感電の原因になることがあります。

●定期的に清掃及び点検を行なう。
LED照明器具は定期的な安全点検が必要です。清掃・点検をせずに長期間使用した場合、まれに発煙・発火・感電などのおそれがあります。

●本体の取り付け・取り外しは販売店、工務店に依頼する。
本体の取り付け・取り外しには資格が必要です。

水ぬれ禁止

●水を大量に直接かけない。
火災・感電の原因になります。本機の防水保護等級は4級（防まつ形：いかなる方向からの水の飛まつによっても有害な影響を受けない）ですが、これは完全防水を意味するものではありません。

禁止

●ほこりや油煙などが多い場所で使わない。
火災・感電の原因になります。本機の防じん保護等級は5級（防じん形：有害な影響が発生するほどの粉じんが内部に侵入しない）ですが、これは完全防じんを意味するものではありません。

●カバーを外した状態で点灯して、発光面を直視しない。
目に悪い影響を及ぼすおそれがあります。

●温度の高くなるものを近くに置かない。
火災の原因になることがあります。

●カバーの着脱時に無理な力を加えない。
経年劣化によりカバーの強度が低下していることがあります。破損などによりけがをするおそれがありますので、締め付けが固い場合は、手袋などご使用ください。

取り付け時のご注意

⚠警告

必ず守る

●電気工事士資格を持っている人が取り付けを行なう。
無資格者による電気工事は法律で禁止されています。

●交流100ボルトで使用する。
過電圧で使用すると、火災・感電のおそれがあります。

必ず守る

●電源線はソケットの差込み穴の奥まで確実に差し込む。
不確実な場合、火災・感電のおそれがあります。

●取り付け面とパッキンの接合部及びパッキンの外周部にシール剤を塗る。
すき間の防水対策が不十分な場合、火災・感電のおそれがあります。

⚠注意

必ず守る

●作業時は手袋などの保護具を身につける。
けがの原因となります。

必ず守る

●カバーは確実に取り付ける。
落下してけがをしたり、浸水により感電するおそれがあります。

施工の前にご確認ください。

次のような場所には取り付けない

取り付け面がパッキンの面積より小さい場所

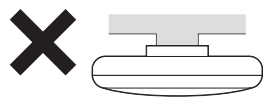

補強のない場所（ベニヤ板や石こうボードなど）

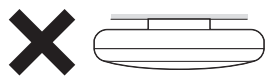

業務用浴場、サウナなど高温多湿になる場所

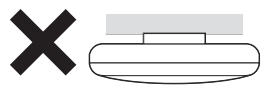

水しぶきや雨水が直接大量にかかる場所

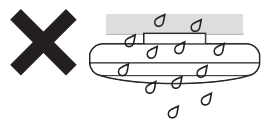

必ず壁スイッチを設ける

必ず壁スイッチを設けてください。既存のスイッチを使うこともできますが、既存スイッチが調光機能付の場合は、一般の入切用スイッチに交換してください。

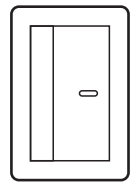

お手入れのしかた　事前に必ず電源を切ってください

- ●本機の表面が汚れたら、柔らかい布でから拭きしてください。汚れがひどい場合は、水で布を湿らすか、中性洗剤を少し布につけて拭き、その後にから拭きをしてください。絶対に水洗いはしないでください。
- ●シンナー、ベンゼンなど、揮発性の高い液剤や、アルカリ系洗剤、クレンザーなどは使用しないでください。損傷や変色、変質の原因になります。

保証書とアフターサービスについて

保証書について

この製品には保証書がついておりますので、お買い上げの販売店よりお受け取りください。お受け取りになった保証書は、記載内容及び「販売店、お買い上げ年月日」などの記入事項をお確かめのうえ、大切に保管してください。必要事項が記載されていない場合は、すぐにお買い上げの販売店にお申し出ください。保証期間はお買い上げ日より1年間です。

アフターサービスについて

●調子が悪いときは
修理を依頼される前に、この取扱説明書をよくご覧になり正しく使われているかお調べください。それでも調子が悪いときは、お買い上げの販売店、または弊社修理ご相談センターにご相談ください。

●保証期間中は
保証書の記載内容に基づいて修理いたします。詳しくは保証書をご覧ください。

●保証期間が過ぎた場合は
修理によって機能が維持できる場合は、お客様のご要望により有料修理させていただきます。お買い上げの販売店、または弊社修理ご相談センターにご相談ください。

各部の名称と取り付け方法

❶ パッキンに電源線を通します。

パッキンの凸部を本体側にして、電源線を差し込みます。

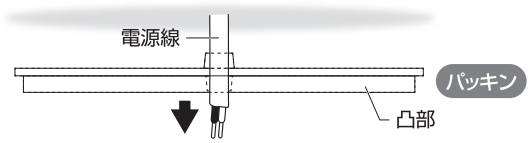

❷ 電源線を本体ソケットに接続します。

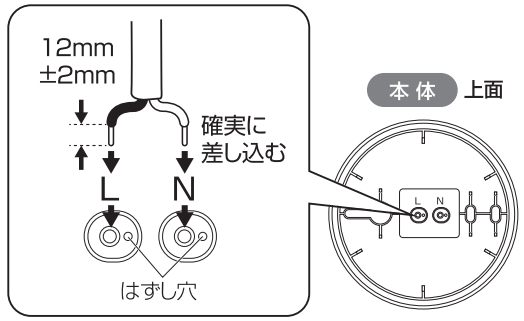

❸ パッキンに本体を取り付けます。

パッキンの凸部に本体の溝をはめ込み、すき間がないよう確実に閉めてください。

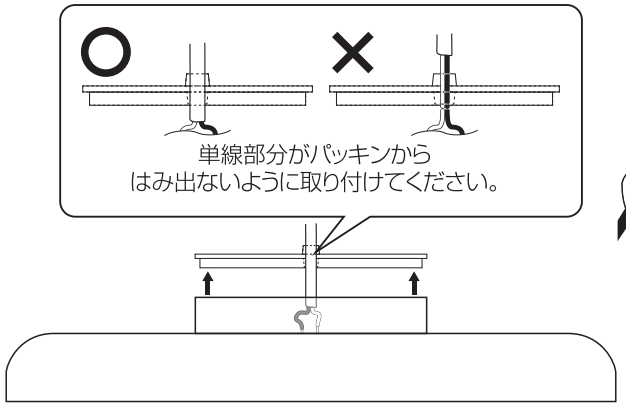

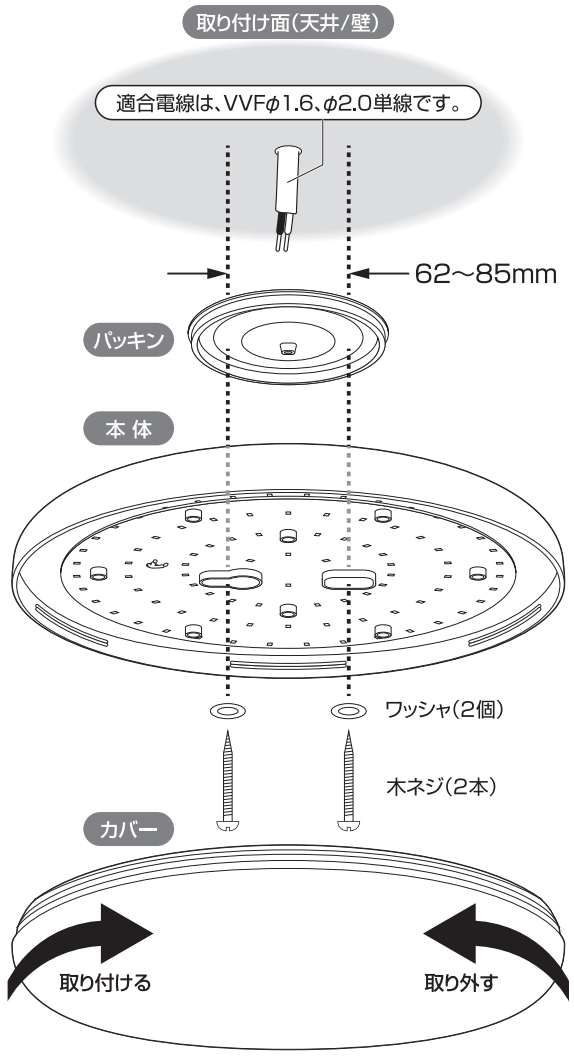

❹ 付属の木ネジとワッシャを使って、天井(壁)に取り付けます。

Ⓐの穴から木ネジを入れて天井に取り付けた後、本体を矢印の方向にスライドさせて固定します。その後、Ⓑのいずれかの穴に木ネジを入れてしっかりと締めてください。

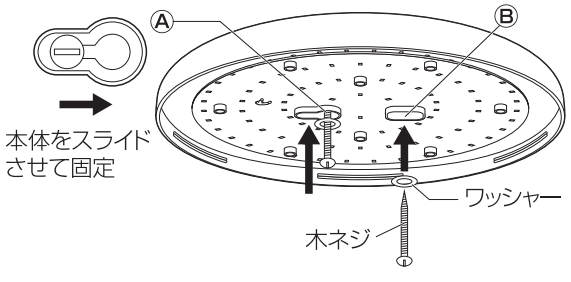

ベニヤ板や石こうボードなどには取り付けできません。また、それ以外の材質でも必要に応じて補強してください。

パッキンと天井/壁の設置面、及びパッキンの外周部には、必ずシール剤などを使って防水加工を施してください。

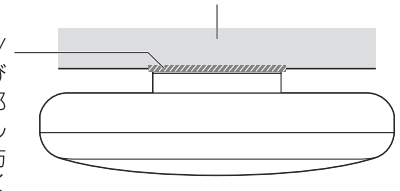

❺ 本体にカバーを取り付けます。

斜めにならないよう水平にカバーを回し、確実に閉めてください。

安全点検について

- ●照明器具には寿命があります。
- ●使用して6～8年経つと、外観に異常がなくても内部の劣化が進行しています。定期的な点検をおすすめします。点検せずに長期間続けると、まれに、発煙、発火、感電などに至るおそれがあります。
  ※使用条件は周囲温度30℃、1日10時間点灯、年間3000時間点灯(JIS C8105-5解説による)。
- ●周囲の温度が高い場合、または点灯時間が長い場合は、寿命が短くなります。
- ●1年に1回は、下記の安全点検項目により自主点検をしてください。

安全点検項目

●電源を入れたときに正しく反応するか(点灯しない、または点灯までに時間がかかることが時々ある、など)。 ●配線部やLED発光面に傷みやひび割れ、変形がないか。	左記の点検で症状がある場合は、危険な状態になっています。事故防止のため使用を中止し、新しい器具にお取り替えください。
●カバーなどに変色、変形、ひび割れなどはないか。 ●塗装面にふくれ、ひび割れがないか。さびが出ていないか。	左記の点検で症状がある場合は、危険な状態になっていることがあります。事故防止のため新しい器具に取り替えるか、使用する場合でも継続的に点検してください。

主な仕様

定格電圧	AC100V 50/60Hz	消費電力	15W
光源	チップ型LED(交換不可)	全光束	約1520lm(電球色)、約1650lm(昼白色)
演色性	Ra85	防じん防水等級	IP54
エネルギー消費効率	101.3lm/W(電球色)、110.0lm/W(昼白色)	外形寸法	径305×高さ85mm
質量	約1050g	付属品	木ネジ(2本)、ワッシャ(2個)、保証書付取扱説明書

※LED素子には光色、明るさにバラツキがあるため、同じ形名でも、光色、明るさが異なる場合があります。※仕様及び外観は予告なく変更することがあります。※本書で使用している図版は実際の製品と一部異なる場合があります。

<切り取り線>

保証書(持込修理)

商品名	LED浴室灯			★お買い上げ日： 年 月 日
型番	LT-F5415KL LT-F5415KN	品番	06-3909 06-3910	保証期間：本体1年間(お買い上げの日から)

お客様	ふりがな ★お名前 様 ★ご住所 〒 ー 電話 ( )
販売店	★住所 店名 電話 印

(注)★印欄に記入のない場合は無効となりますので、必ずご確認ください。

修理メモ

※この保証書は、本書に明示した期間、条件のもとにおいて無料修理をお約束するものです。
※この保証書によって保証書を発行している者(保証責任者)、及びそれ以外の事業者に対するお客様の法律上の権利を制限するものではありません。
※保証期間経過後の修理についてご不明の場合は、お買い上げの販売店または弊社修理ご相談センターにお問い合わせください。
※お客様にご記入いただいた保証書の内容は、保証期間内のサービス活動及びその後の安全点検活動のために記載内容を利用させていただく場合がありますので、ご了承ください。

OHM 株式会社 オーム電機
〒342-8502 埼玉県吉川市旭3-8
https://www.ohm-electric.co.jp

製品に関するお問い合わせは お客様相談室へ
●通話料無料 0120-963-006
●携帯・IP・公衆電話からは 048-992-2735
電話受付 平日9：00～17：00 ※土曜・日曜・祝日及び年末年始は除きます

修理に関するご相談は 修理ご相談センターへ
電話受付 048-992-3970 平日9：00～17：00 ※土曜・日曜・祝日及び年末年始は除きます