故障かな?と思ったら －2－

スマートフォンなどの充電がされない。	出力電流異常で、出力制御機能が動作した。	出力制御機能は、本体への充電を数秒間実施すると解除されます。
	USBケーブルの取り付け方法が正しくない。	充電用USBケーブルを正しく取り付けてください。
	本体充電バッテリー残量がない。	本体を充電してください。
	給電先の機器が充電できる状態になっていない。	機器がすでにフル充電になっているので、充電しないでください。
	動作温度が範囲外である。	動作温度内で使用してください。
	お使いの機器の端子およびUSBポートが汚れている。	お使いの機器の端子およびUSBポートの汚れを取り除いてください。
給電する時間が短い。	本体の寿命または異常。	完全に充電しても使用できる時間が極端に短くなったら、新しい製品をお買い求めください（寿命は使い方により異なります）。異常を感じた場合は、販売店または弊社お客様相談室までお問い合わせください。
	本体のバッテリー残量が少ない、またはない。	本体を充電してください。
	お使いの機器に給電完了後も付属ケーブルを本体とつないでいる。	給電が完了したら充電ケーブルを本体から抜く。充電ケーブルが本体とつながれていると給電完了後も電力を消費します。
	動作温度が範囲外である。	動作温度内で使用してください。
付属ケーブルがつなげられない。	コネクター部分の形状が異なるUSBケーブルを使用しようとしている。	正しい形状のUSBケーブルをつないでください。
	付属ケーブルの取り付け方法が正しくない。	付属ケーブルを正しく取り付けてください。
	USBポートに異物が詰まっている。	USBポートに詰まっている異物を取り除いてください。

リチウムイオン電池のリサイクルについてのお願い

Li-ion

充電式リチウムイオン電池は貴重な資源を使用しています。ご不要になった製品は廃棄せず充電式電池リサイクル協力店にお渡しください。
リチウムイオン電池は、一般家庭ごみとして絶対に廃棄しないでください。廃棄されたリチウムイオン電池が、ごみ収集車などで破壊されると、発火、発煙の原因になります。

充電式電池の回収・リサイクルおよびリサイクル協力店については、一般社団法人JBRCホームページを参照してください。
http://www.jbrc.net/

切り取り線

保証書（持込修理）

商品名	モバイルチャージャー 20000			★お買い上げ日　年　月　日
型　番	SMP-JV51W SMP-JV51K	品　番	05-1186 05-1187	保証期間：本体6ヶ月間 （お買い上げの日から）
お客様	ふりがな ★お名前　様 ★ご住所（〒　－　） 電話　（　）			
販売店	★住所　店名　電話 印			

（注）★印欄に記入のない場合は無効となりますので、必ずご記入ください。

修理メモ

※この保証書は、本書に明示した期間、条件のもとにおいて無料修理をお約束するものです。
※この保証書によって保証書を発行している者（保証責任者）、及びそれ以外の事業者に対するお客様の法律上の権利を制限するものではありません。
※保証期間経過後の修理についてご不明の場合は、お買い上げの販売店または弊社修理ご相談センターにお問い合わせください。
※お客様にご記入いただいた保証書の内容は、保証期間内のサービス活動及びその後の安全点検活動のために記載内容を利用させていただく場合がありますので、ご了承ください。

OHM 株式会社 オーム電機
〒342-8502 埼玉県吉川市旭3-8
https://www.ohm-electric.co.jp

製品に関するお問い合わせは　お客様相談室 へ
●通話料無料　0120-963-006
●携帯・IP・公衆電話からは　048-992-2735
電話受付　平日 9：00～17：00
※土曜・日曜・祝日及び年末年始は除きます

修理に関するご相談は　修理ご相談センター へ
電話受付　048-992-3970　平日 9：00～17：00
※土曜・日曜・祝日及び年末年始は除きます

DIGITAL SUPPLY FACTORY

型番：SMP-JV51W　品番：05-1186
型番：SMP-JV51K　品番：05-1187

MOBILE CHARGER
モバイルチャージャー 20000
取扱説明書　保証書付

この度は、当商品をお買い上げいただきありがとうございます。ご使用前にこの取扱説明書をお読みになり、正しくお使いください。また、保証書もかねていますので大切に保管してください。

安全上のご注意

■誤った使い方をしたときに生じる危害や損害の程度を区分して、説明しています。

⚠ 警告	「死亡や重傷を負うおそれがある内容」です。
⚠ 注意	「傷害を負うことや、財産の損害が発生するおそれがある内容」です。

■お守りいただく内容を、次の図記号で説明しています。（下記は図記号の一部です）

禁止	してはいけない内容です。
指示	実行しなければならない内容です。

下記は安全にご使用いただくための重要な項目です。必ず守ってください。

⚠ **ペースメーカー等の医用電子機器に近づけて使用しないでください。**
医用電子機器が誤作動や動作停止するおそれがあり大変危険です。30cm以上離してご使用ください。

⚠ 警告

分解禁止	●本体を絶対に修理・分解・改造をしない。
禁止	●本製品に破損・変形等の不具合がある場合には使用しない。電子機器が誤作動するおそれがあります。（機器例：植込み型心臓ペースメーカー、植込み型除細動機、補聴器などの医用電子機器、火災報知器、自動ドアなど。特に医用電子機器をお使いの場合は事前に必ず医師にご相談ください。） ●ショートさせない。（本体のUSBポートにピンなどの金属を差し込まない） ●充電器を海外旅行者用の「電子式変圧器」に接続しない。 ●火の中に入れたり、電子レンジやオーブンなどで加熱しない。 ●火のそばや炎天下、ストーブの近く、高温になった車内など、高温の場所で使用・保管しない。また、布団、毛布、バッグの中など風通しの悪い場所で使用しない。 ●一般ゴミとして廃棄しない。
水ぬれ禁止	●水・海水・飲料・石鹸水などの液体で濡らしたり、濡れたまま充電・使用しない。 濡れたときは使用しないでください。
禁止	●お子様だけで使わせない。幼児の手の届くところに保管しない。 ●本製品をハンマーなどで叩いたり、重いものを載せたり、踏みつけたり、落下させるなどの衝撃や力を加えない。
禁止	●ぬれた手でUSBケーブルに触らない。
禁止	●本体が異常に熱くなったら、すぐに使用を中止する。

⚠ 注意

禁止	●湿気やほこりの多いところで使用、保管しない。 ●不安定な場所に置かない。
必ず守る	●充電するときは、周囲の温度が5℃～35℃の範囲内で使用する。 ただし、充電式リチウムイオン電池の性能を充分に発揮させるためには、周囲の温度が10℃～30℃での充電をおすすめします。 ●使用後や使用しないときはUSBケーブルを抜く。 ●本体のUSBポート、USBケーブルのUSBコネクターにほこりがたまっていないか、定期的に点検する。
禁止	●接続部に直接触れたり、コネクター以外の異物を差し込んだりしない。 ●USB型接続端子の定格を超えて充電しない。 ●パソコン等のUSBポートを電源として使用しない。
必ず守る	●USB接続端子の接続方向を確認して接続する。 ●USBケーブルは根元まで差し込む。

ご使用方法

各部の名称

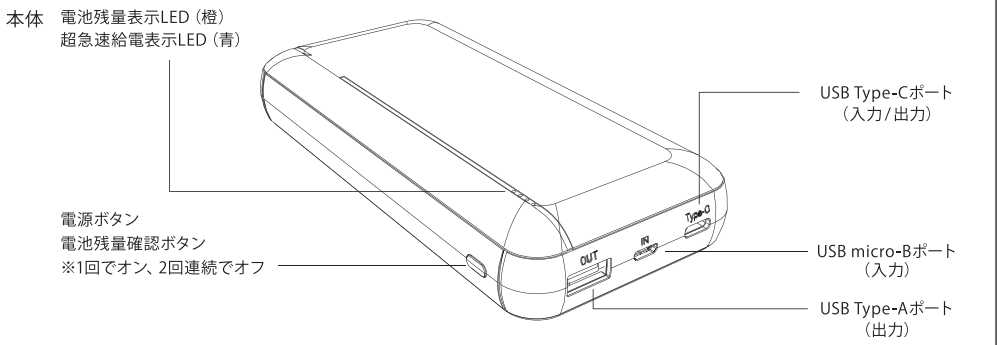

パススルー機能搭載

パススルー機能を搭載しているので、お使いの機器に給電する際に、モバイルチャージャー本体へも給電できます。
※ただし、この時はお使いの機器への給電が優先されます。

本体からスマートフォンなどを充電する（USBポート充電）

1 充電する機器側に対応するコネクターを接続します。
2 充電する機器に接続したケーブルの反対側のUSB Type-Aコネクターを本体のUSB Type-Aポート※に接続します。
※USB Type-Cポートで充電する場合は、USB Type-Cケーブルが別途必要です。
3 自動的に判別し、超急速給電表示LEDが点灯し、機器の充電が始まります。
※充電が始まらない場合、「故障かな?と思ったら」をご覧ください。

本体へ充電する（充電）
ご使用になる前に必ず本体を充電してください

1 付属ケーブルのUSB micro-Bコネクターを本体のUSB micro-Bポートに向きを正しく挿入します。
※USB Type-Cポートで本体へ充電する場合は、USB Type-Cケーブルが別途必要です。

2 反対側のUSBコネクターを電源供給するアダプターのUSBポートに接続します。

3 接続した電源アダプターがコンセントに接続され、正常に給電できると、充電が始まります。
（電池残量表示LEDが点滅します。）

4 電池残量表示LEDランプが4つすべて点灯すると、充電完了です。電源アダプターをコンセントから抜き、本体からUSBケーブルを取りはずしてください。

使用上のご注意

・高精度の制御機器や電子機器の近くで使用しないでください。電子機器が誤作動するおそれがあります。
【機器例】心臓ペースメーカー、除細動器、補聴器などの医療機器、火災報知器、自動ドアなど。

・充電する機器が付属ケーブルと違う仕様の場合、その機器が推奨するUSBケーブルをご使用ください。

・当モバイルチャージャーは、持ち運び中などで、USBポートに異物が入ってショートした場合、出力が停止します（出力制御機能）。異物を取り除き、もう一度充電の操作を数秒程度すると、出力されるようになります。

・iPhone用の充電ケーブルを、先に本体に接続し、30秒以上してからiPhoneにコネクターを接続した場合、充電されません。その場合は、電池残量確認ボタンを押してください。充電がはじまります。

主な仕様

型番/品番	SMP-JV51W/05-1186　SMP-JV51K/05-1187
充電式リチウムイオン電池	DC3.7V/20000mAh
定格入力	DC5V/2.0A 9V/2.0A 12V/1.5A
定格出力	DC5V/3.0A 9V/2.0A 12V/1.5A ※1
定格容量	DC5V/12600mAh
外形寸法	幅70×高さ148×奥行き28mm（突起部を除く）
本体質量	約420g
使用環境温度	温度5℃～35℃　湿度10%～85%（結露なきこと）
本体充電時間	約7時間 ※2
くり返し充電回数	約500回
付属品	充電用ケーブル（micro-B 約15cm）、保証書付取扱説明書

※1 この値は各出力が単独使用時の最大値（Power DeliveryまたはQuick Chargeに対応する場合）で、同時使用する場合は合計出力が5V/3Aまでです。
※2 Power Deliveryに対応する電源アダプター及びUSBケーブルを使用する場合です。

故障かな?と思ったら –1–

	原因	解決法
本体への充電の時LED点滅/点灯しない。（充電がされない）	電源アダプターの出力が電流不足	出力5V/2A以上の電源アダプターをご使用ください。
	microUSBなど接続が悪い。接続したUSBケーブルの不具合。	各接続を確認し、正しく接続してください。USBケーブルが正常に動作するか他の機器などで確認してください。
	microUSBなど接続が悪い。接続した電源アダプターの不具合。	ケーブルやケーブルのコネクター部が、断線やショートしていないか他の機器などで確認してください。
	使用環境温度が範囲外である。	範囲内で使用してください。
本体への充電時間が短い。	本体のバッテリー残量が多い。	そのまま使用してください。
	本体のバッテリー寿命または異常。	バッテリーの容量は、使用を重ねるごとに減少していき、充電時間も短くなり寿命になります。寿命は使用方法により異なりますが、約500回が目安です。異常を感じた場合は、販売店または弊社お客様相談室までお問い合わせください。

切り取り線

無料修理規定

1. 取扱説明書、本体貼付ラベルなどの注意書に従った使用状態で、保証期間内に故障した場合のみ無料修理いたします。
2. 保証期間内でも次の場合には有料修理となります。
（イ）使用上の誤り、または、自己修理、分解、調整、改造などによる故障及び損傷
（ロ）お買い上げ後の輸送、移動、落下などによる故障及び損傷
（ハ）火災、地震、水害、落雷、その他の天災地変、公害、塩害、異常電圧、水掛りなどによる故障及び損傷
（ニ）消耗または摩耗した部品、付属品の交換
（ホ）本書のご提示がない場合
（ヘ）本書にお買上げ年月日、お客様名、販売店名の記入がない場合、あるいは文字を書きかえられた場合
（但し、販売店シールや領収書でも未記入項目の代用となります）
（ト）本品本来の用途以外に使用された場合の故障及び損傷
（チ）一般家庭用以外（例：業務用、または業務用に準ずる使用方法）で使用された場合の故障及び損傷
3. ご贈答、ご転居などで本保証書に記入のお買上げ販売店に修理をご依頼になれない場合は、弊社修理ご相談センターにお問い合わせください。
4. 本書は日本国内においてのみ有効です。　This warranty is valid only in Japan.
5. 本書は再発行いたしませんので紛失しないよう大切に保管してください。